SCHEDA TECNICA

Modello:	**LINEA**

Tipologia:	Sanitari filo muro

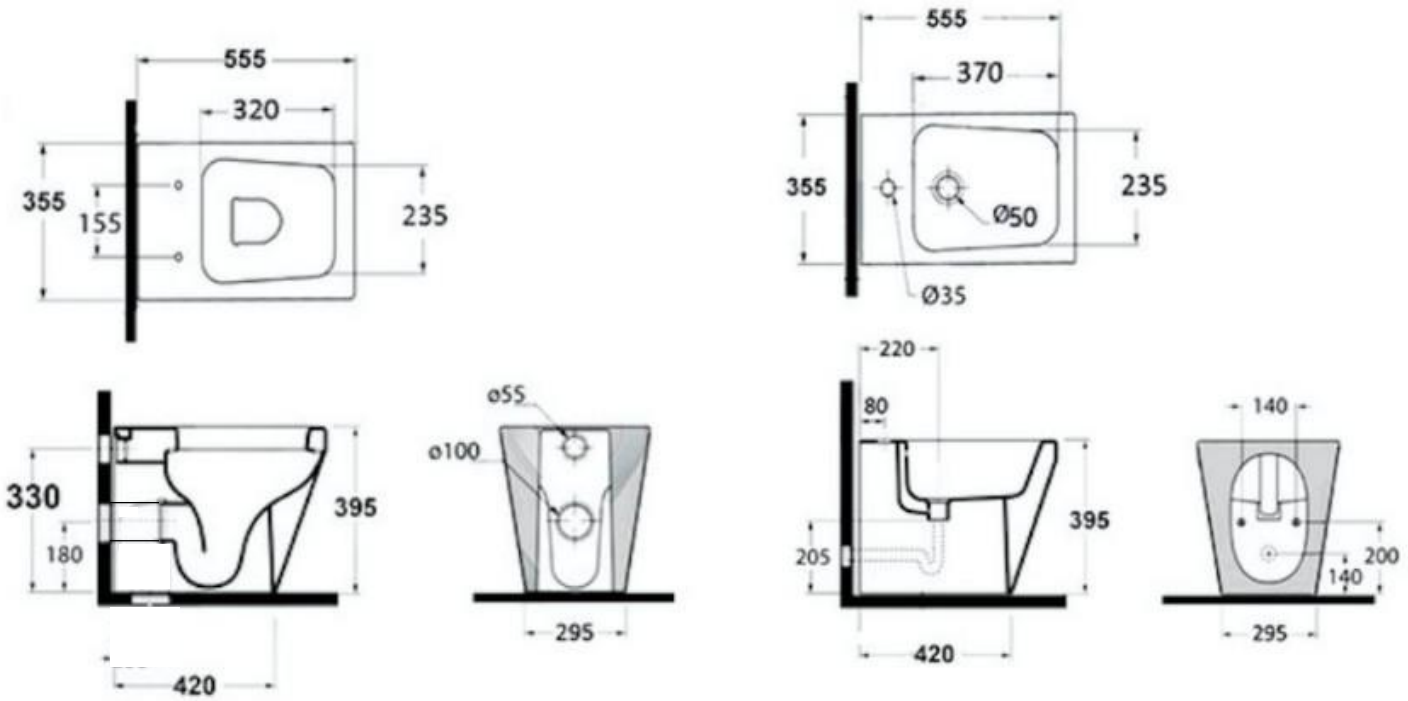

Tipologia: Sanitari filo muro a terra
Materiale: Ceramica
Colore: Bianco Lucido
Materiale sedile copri wc: termoindurente,con chiusura soft close .

CONSIGLIATO MANICOTTO RACCORDO DIRITTO 371-B8430